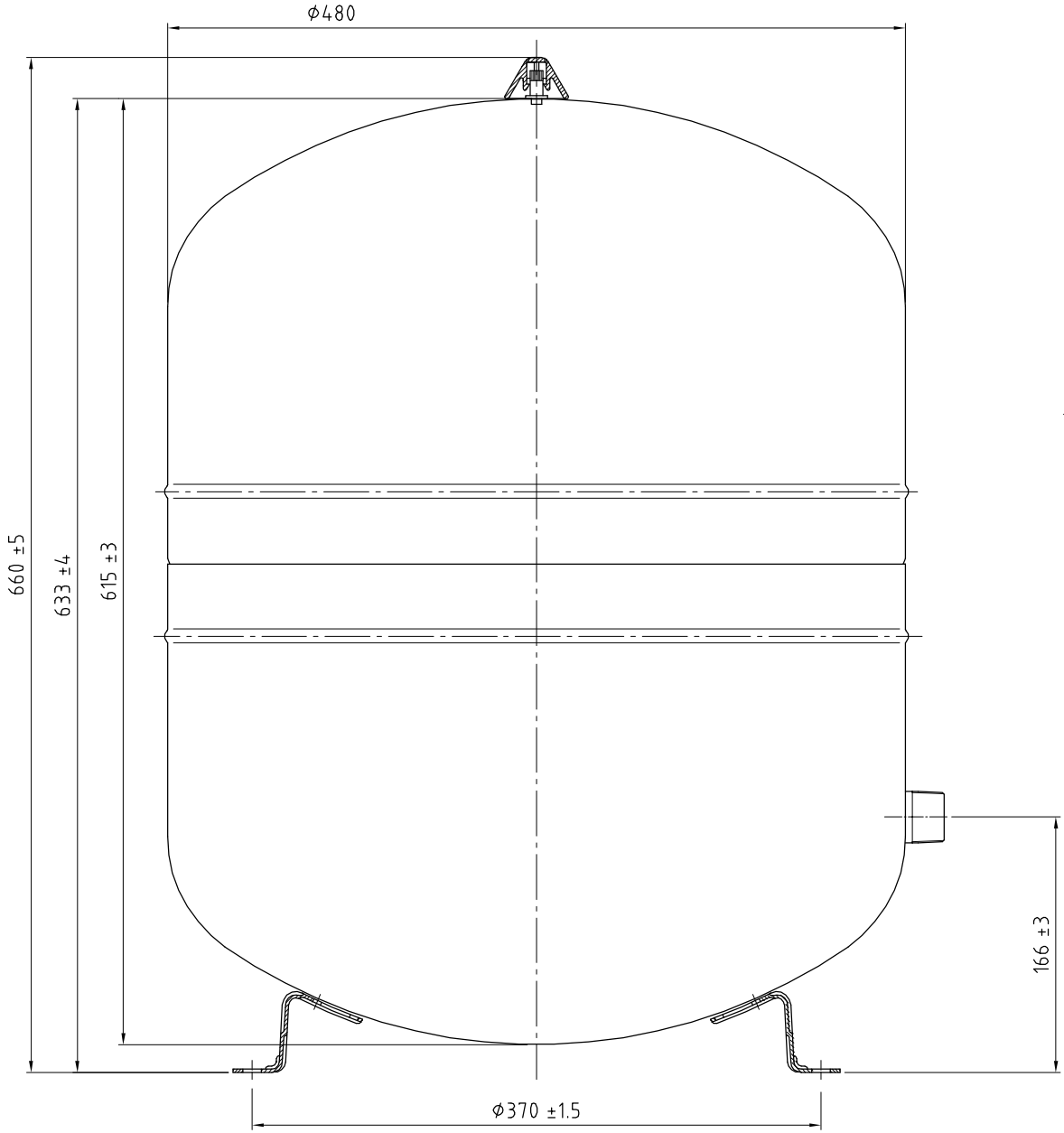

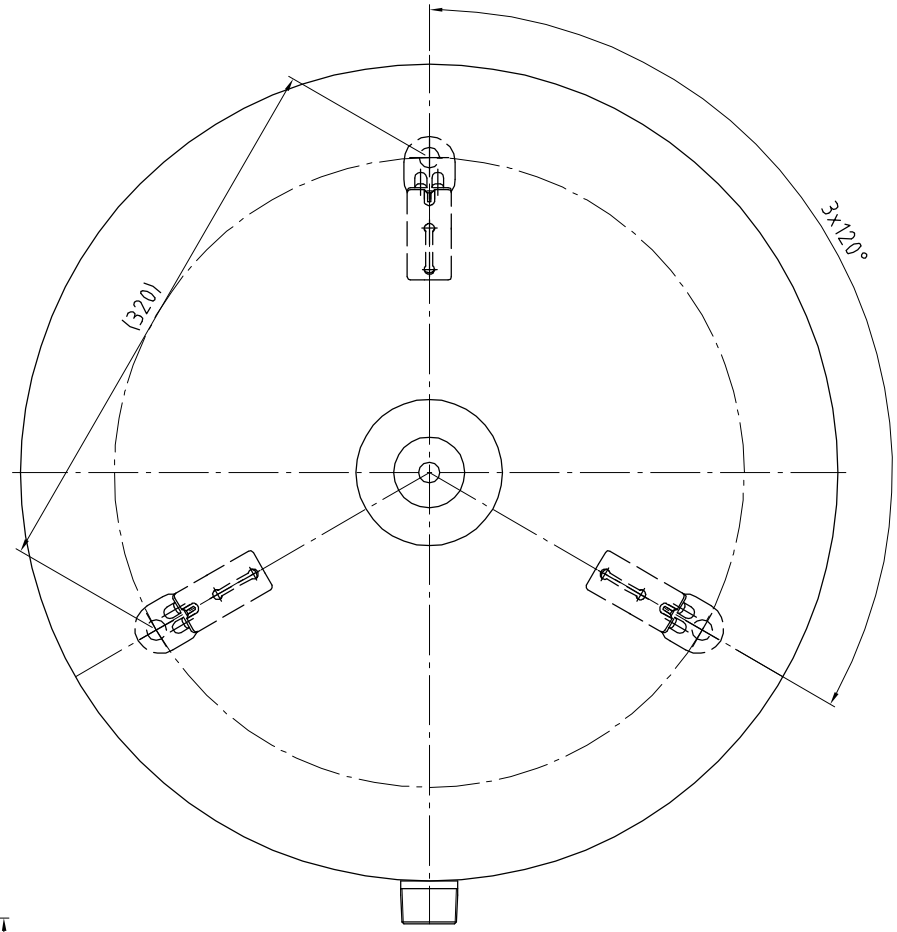

Druckausdehnungsgefäß
reflex NG 100
6bar - 120°C

Reflex Winkelmann GmbH+Co.KG
D- 59227 Ahlen